SRMW EVO

284 Series

NEW 新品 | 双水封 | 铝泵头

左侧进出水口

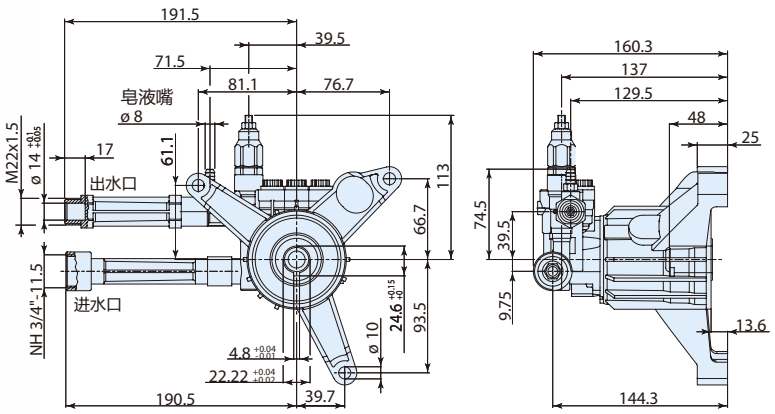

型号	流量		压力		汽油机功率		重量	转速	温控阀	进水口	进水口材质	出水口	出水口材质	泵头材质	延长管	易启动	皂液嘴	皂液管	进出水口方向	编号
	l/min	gpm	bar	psi	hp	kw	kg	rpm	TRV											
SRMW 3400 转 D 轴 7/8"标配垂直轴汽油机法兰																				
SRMW EVO 2.4G32	9.3	2.4	220	3200	6.5	4.7	3.0	3400	有	GHA (NH 3/4" F)	铝配塑料旋钮	M22x1.5	铝	阳极氧化铝	有	有	有	无	左	**27816**