铜泵头　铝合金连杆

# RC

## 320 Series

*此泵配置一体式调压阀

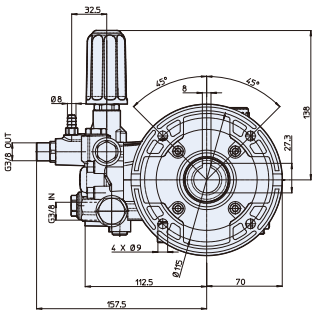


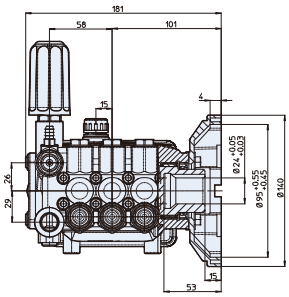


| 型号 | 流量 | | 压力 | | 电机功率 | | 重量 | 转速 | 温控阀 | 进水口 | 出水口 | 编号 |
|---|---|---|---|---|---|---|---|---|---|---|---|---|
| | l/min | gpm | bar | psi | hp | kw | kg | rpm | TRV | | | |
| **RC 1450 转 C 轴 24mm 空心轴 + F6 法兰 - 适用于电机 MEC 90** | | | | | | | | | | | | |
| RC 06.15 C+F6 | 6 | 1.6 | 150 | 2200 | 3.0 | 2.2 | 5.5 | 1450 | 无 | 1/2"GF | 3/8"GF | **TBA** |
| RC 08.15 C+F6 | 8 | 2.1 | 150 | 2200 | 3.0 | 2.2 | 5.5 | 1450 | 无 | 1/2"GF | 3/8"GF | **TBA** |
| RC 11.17 C+F6 | 11 | 2.9 | 170 | 2500 | 5.0 | 3.6 | 5.5 | 1450 | 无 | 1/2"GF | 3/8"GF | **TBA** |
| RC-M 02.10 C DX+F6 | 2 | 0.5 | 100 | 1450 | 0.6 | 0.4 | 5.5 | 1450 | 无 | 1/2"GF | 3/8"GF | **TBA** |
| RC-M 04.10 C DX+F6 | 4 | 1.1 | 100 | 1450 | 1.1 | 0.8 | 5.5 | 1450 | 无 | 1/2"GF | 3/8"GF | **TBA** |
| RC-M 06.10 C DX+F6 | 6 | 1.6 | 100 | 1450 | 1.6 | 1.2 | 5.5 | 1450 | 无 | 1/2"GF | 3/8"GF | **TBA** |