铜泵头　铝合金连杆

RC

320 Series

*此泵配置一体式调压阀

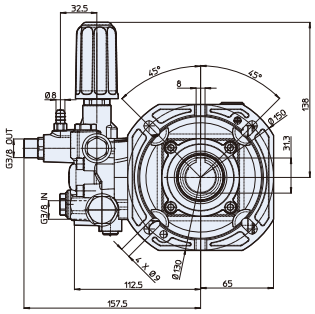

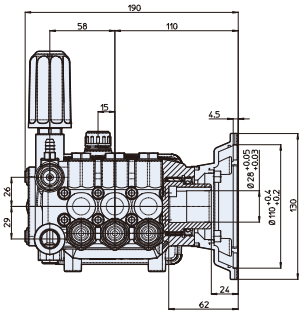

型号	流量		压力		电机功率		重量	转速	温控阀	进水口	出水口	编号
	l/min	gpm	bar	psi	hp	kw	kg	rpm	TRV			
RC 1450 转 C 轴 24mm 空心轴 + F44 法兰 - 适用于电机 MEC 100												
RC 08.15 C+F44	8	2.1	150	2200	3.0	2.2	5.5	1450	无	1/2"GF	3/8"GF	