RCV

320 Series

铜泵头　铝合金连杆

标配一体式调压阀

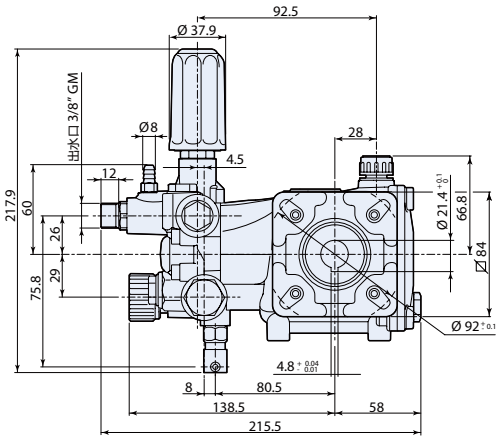

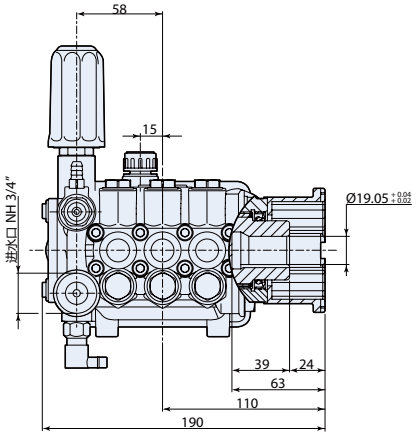

型号	流量		压力		汽油机功率		重量	转速	温控阀	进水口	出水口	编号
	l/min	gpm	bar	psi	hp	kw	kg	rpm	TRV			
RCV 3400 转 D 轴 3/4" 标配 F7 汽油发动机法兰 + 一体式调压阀												
RCV 3G25D+F7	11.4	3.0	170	2500	5.0	3.7	6.5	3400	有	GHA (NH 3/4"F)	3/8"GM	**23471**
RCV 3G27D+F7	11.4	3.0	185	2700	5.0	3.7	6.5	3400	有	3/4"GM	QC	**24279**